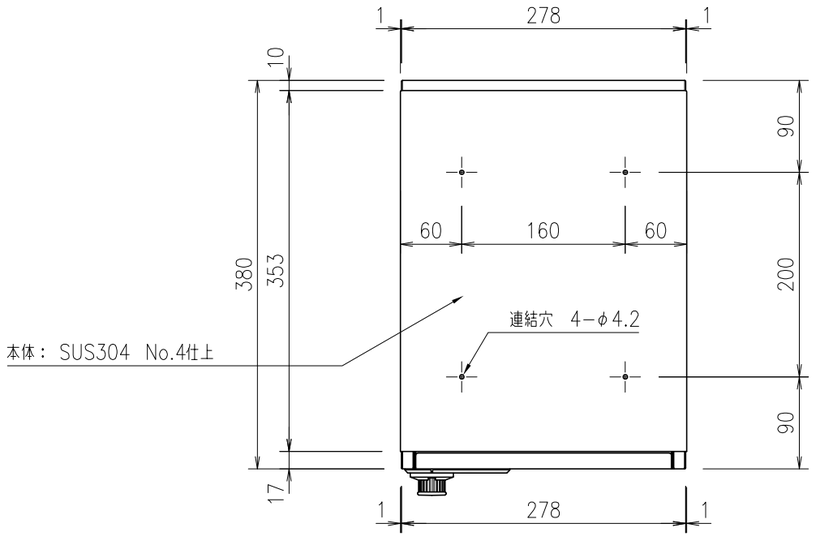

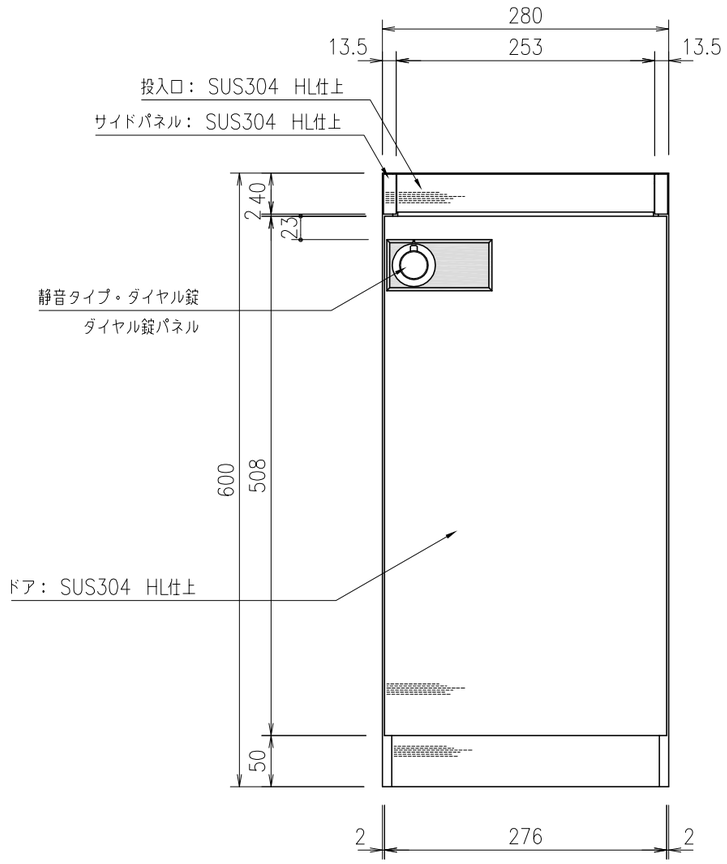

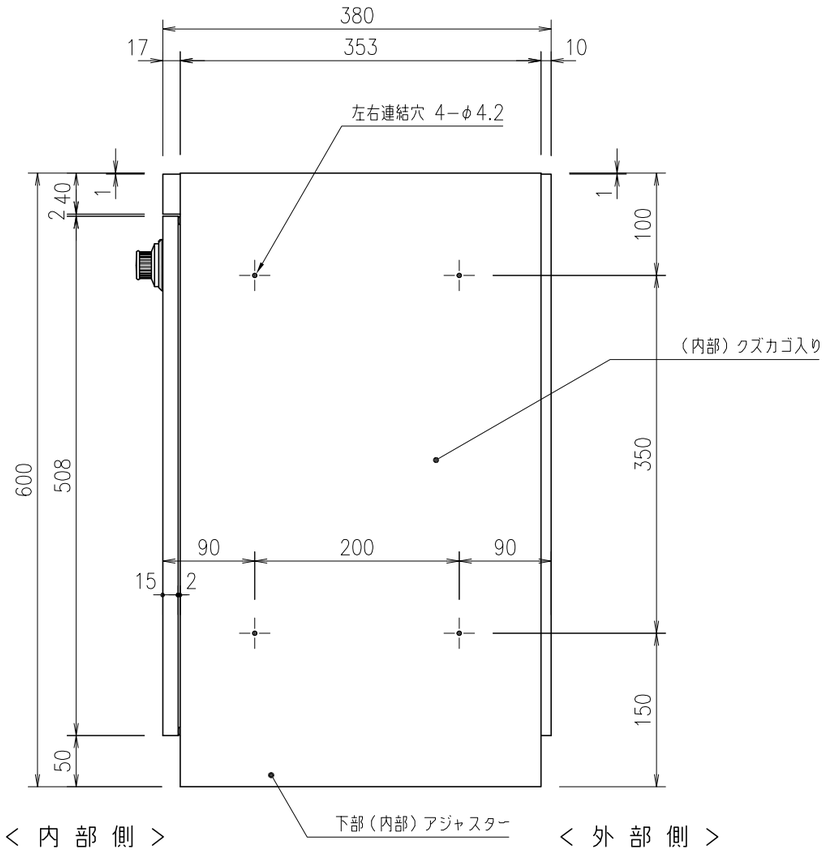

＜ 内 部 側 ＞

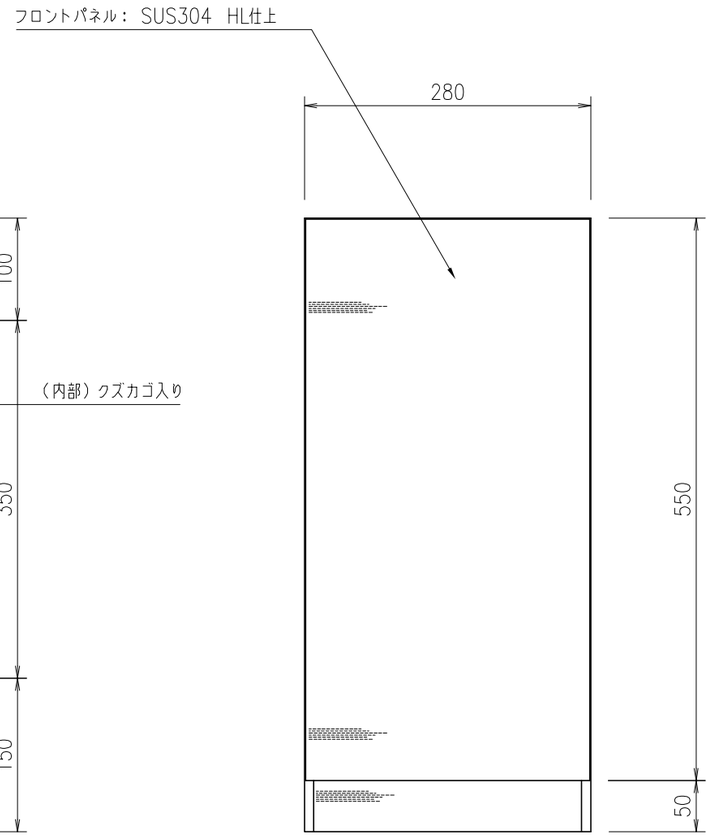

＜ 外 部 側 ＞

製品寸法(mm)= W280×H600×D380

	照　査	担　当	リンタツ株式会社 TEL 052-331-8317　FAX 052-321-8050	工事名	御承認 月　日	品　名　トラッシュボックス
	設　計	縮　尺				品　番　TBD-2型
特　記　事　項		1/6				