NEW

C-808MJ

大型郵便対応タイプ | 壁付・壁埋込型タイプ | ファミリータイプ

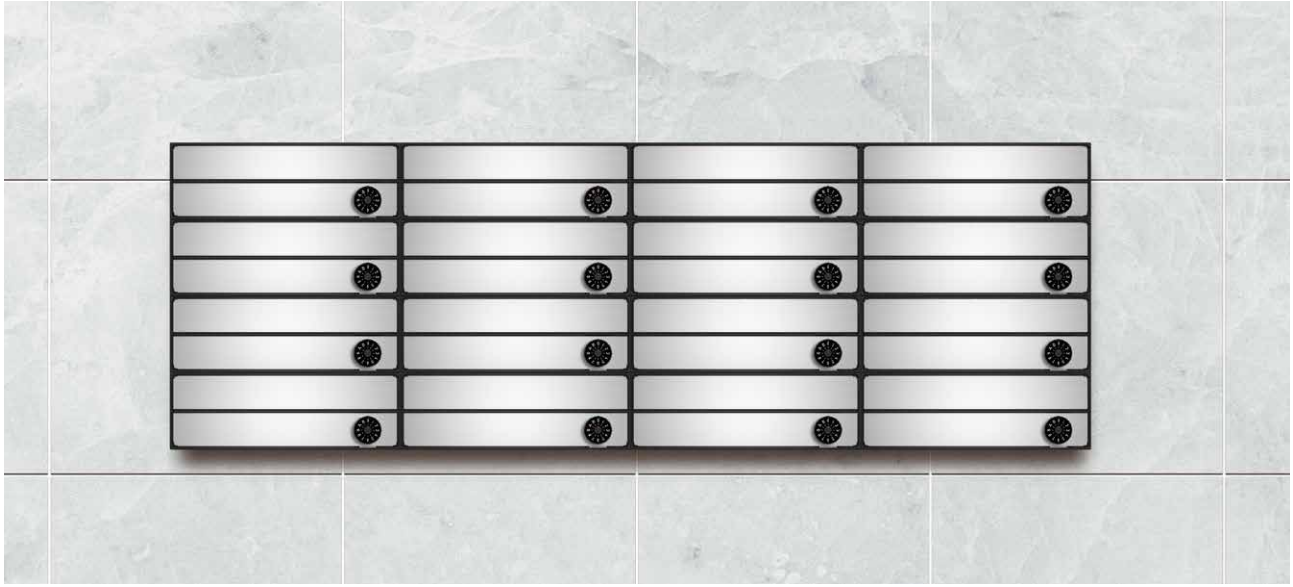

C-808MJ

本体価格 ￥12,500(税別)

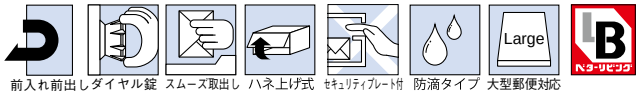

前入れ前出し　ダイヤル錠　スムーズ取出し　ハネ上げ式　セキュリティプレート付　防滴タイプ　大型郵便対応

製品仕様　半屋外設置型

	C-808MJ
本　体	ステンレス SUS304（18-8）t=0.6
ド　ア	ステンレス SUS304（18-8）t=0.8　ヘアーライン仕上、ASA 樹脂
錠	クロックダイヤル錠
投　入　口	ステンレス SUS304（18-8）t=0.8　ヘアーライン仕上、ASA 樹脂
投入口寸法	W341㎜× H36㎜
製品寸法	W360㎜× H120㎜× D316.5㎜
重　量	約 2.9kg

日本郵便規格
大型郵便対応タイプ

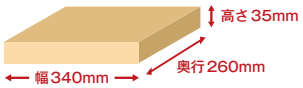

LARGE SIZE

■製品図

C-808MJ

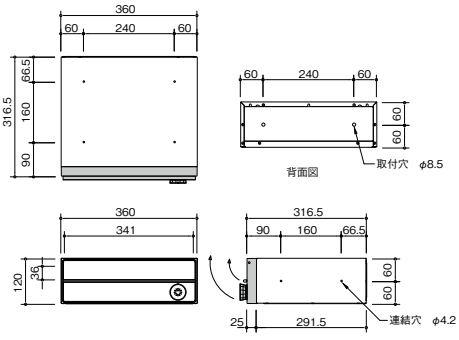

■標準設置断面図

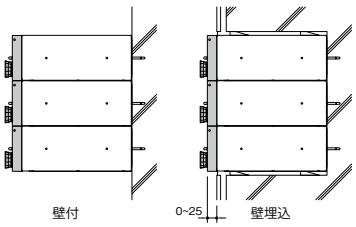
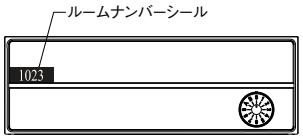
ルームナンバーシール
推奨貼付位置図