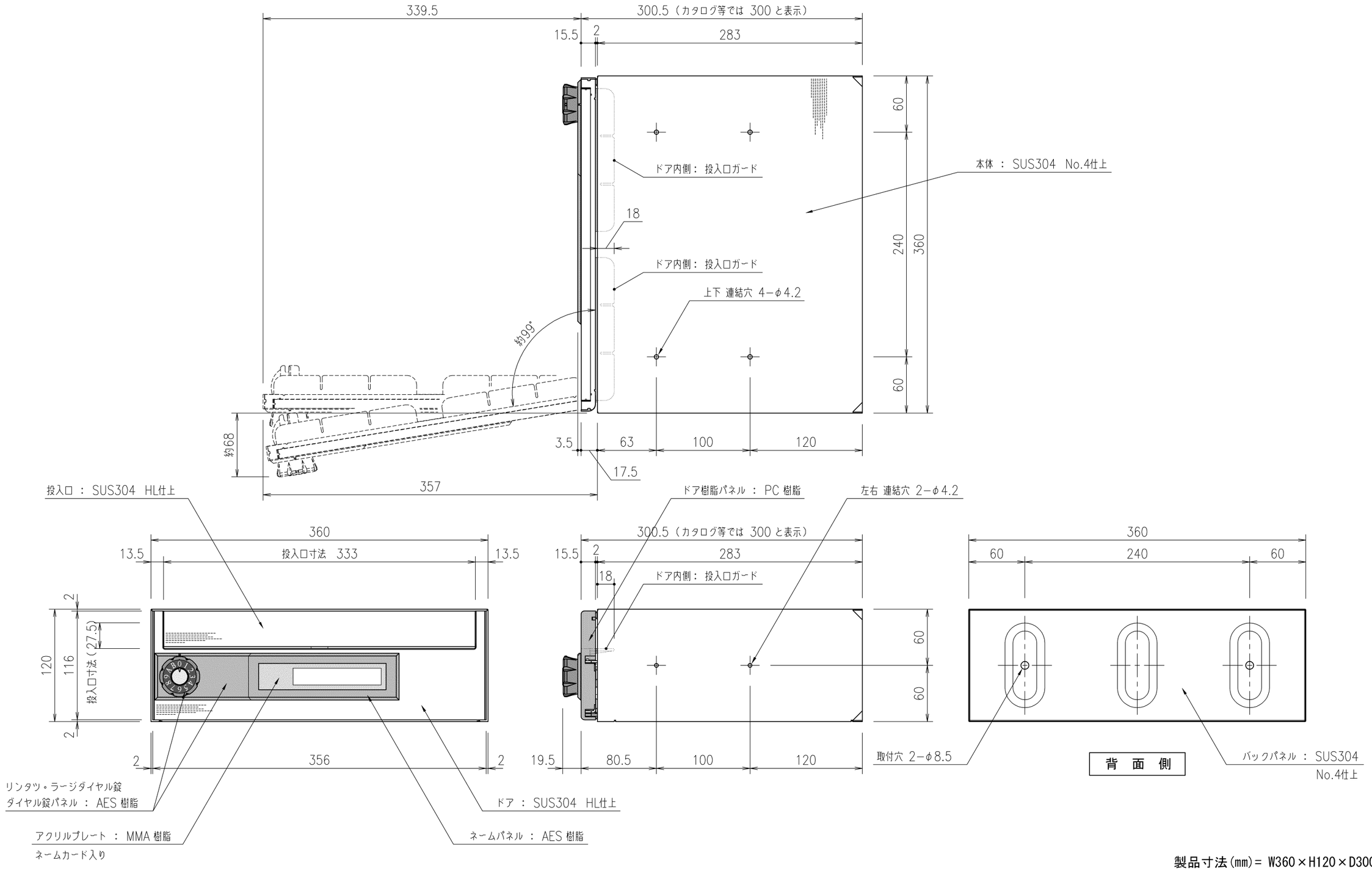

製品寸法(mm)= W360×H120×D300

	照 査	担 当	リンタツ株式会社 TEL 052-331-8317 FAX 052-321-8050	工事名	御承認 月 日	品 名 ポステ
	設 計	縮 尺				品 番 C−805JL
特 記 事 項		1/4				